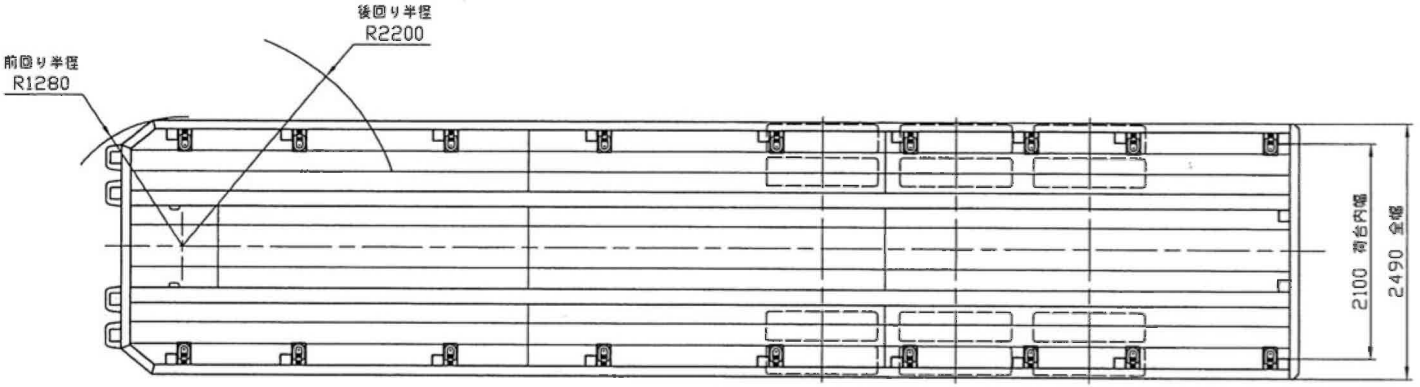
後回り半径
R2200
前回り半径
R1280
2100 荷台内幅
2490 全幅

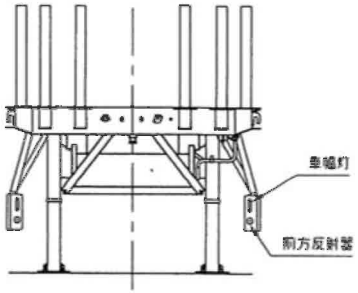
車幅灯
前方反射器

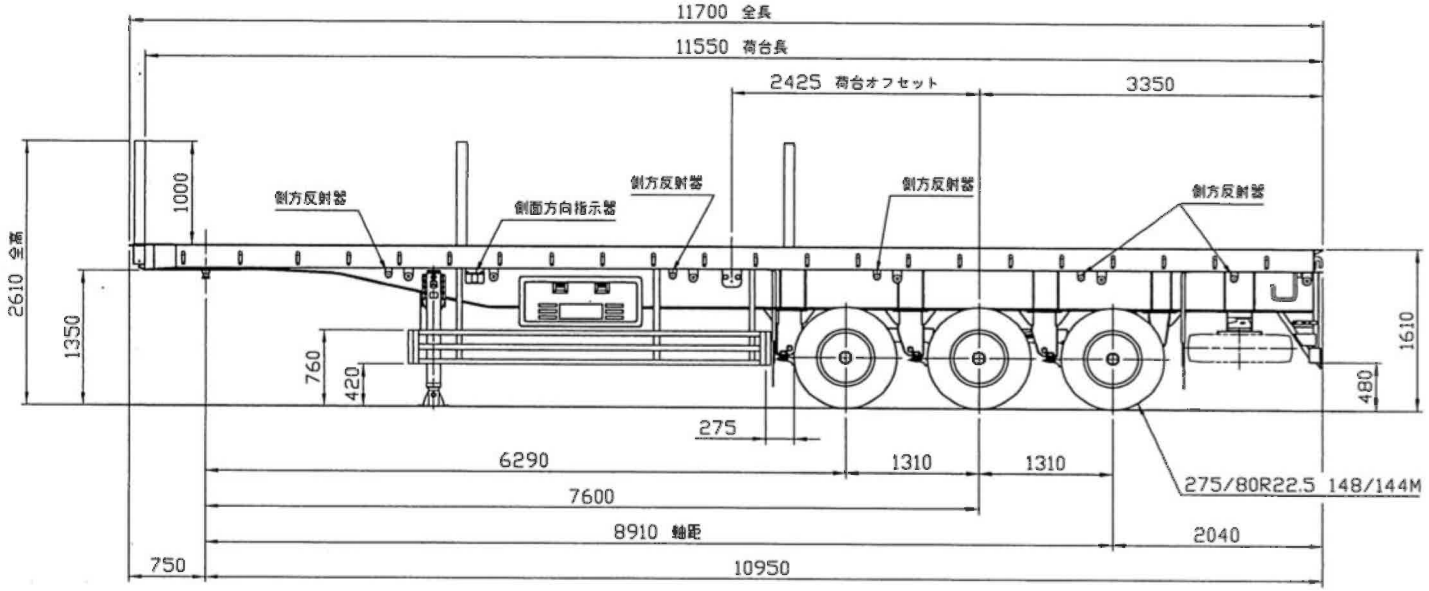
11700 全長
11550 荷台長
2425 荷台オフセット
3350
1000
2610 全高
1350
760
420
側方反射器
側面方向指示器
側方反射器
側方反射器
側方反射器
1610
480
275
6290
1310
1310
7600
8910 軸距
2040
750
10950
275/80R22.5 148/144M

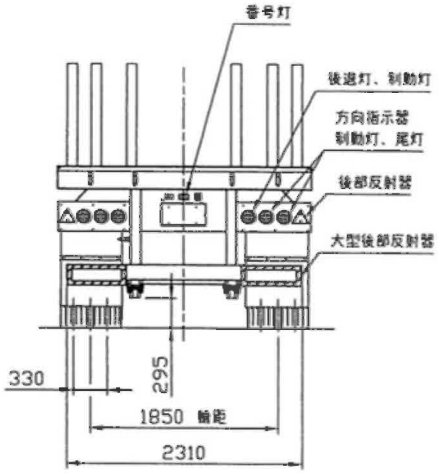
番号灯
後退灯、制動灯
方向指示器
制動灯、尾灯
後部反射器
大型後部反射器
330
295
1850 輪距
2310